LINEAR

MINIMALISTA Y EFICIENTE, SU DISEÑO
COMBINA LINEAS SIMPLES Y MODERNAS
CON UNA PERFORMANCE SUPERIOR.

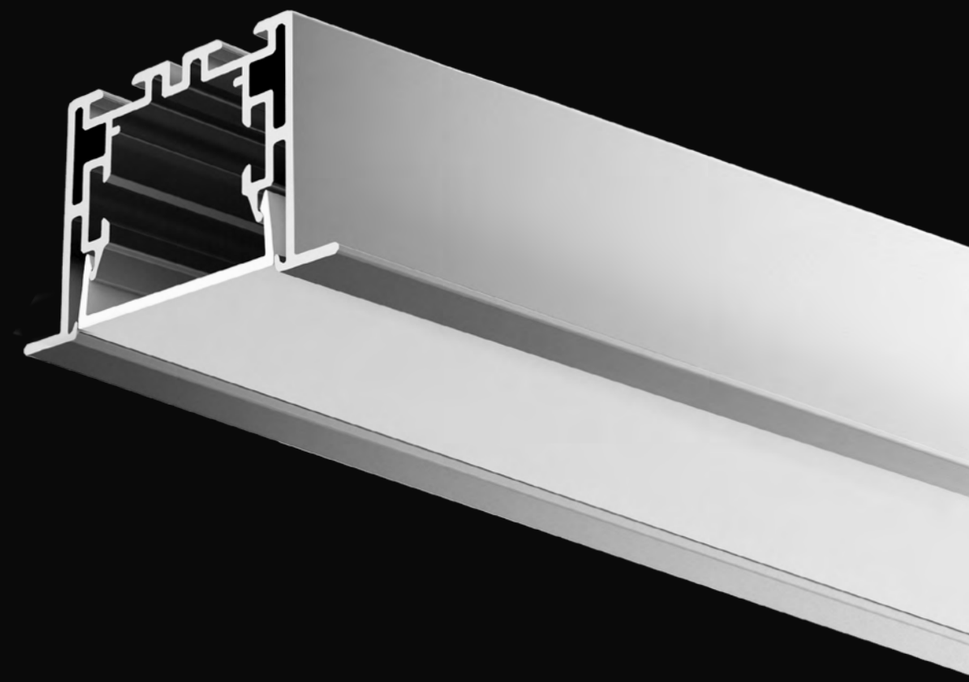

LA ILUMINACIÓN ES LA CUARTA DIMENSIÓN DE LA ARQUITECTURA
Y DEBE SER FUNCIONAL A SUS REQUERIMIENTOS.
LINEAR®, LA NUEVA GENERACIÓN DE LUMINARIAS.

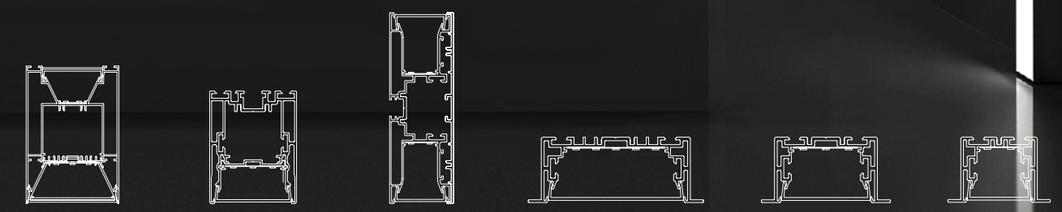

WLG73108 WLG5470 WLG12843 WLG9435 WLG6935 WLG5535

LINEAR

LINEAR

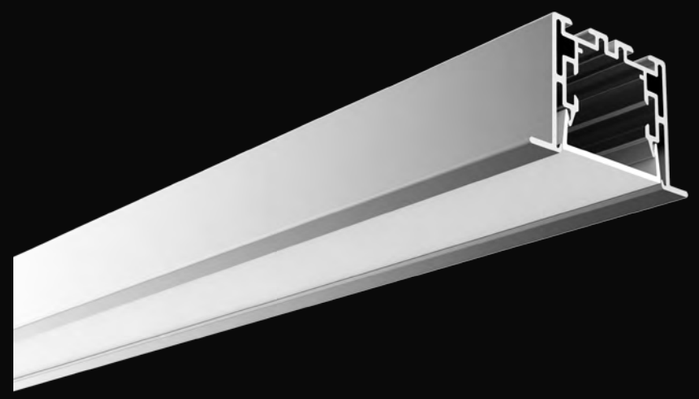

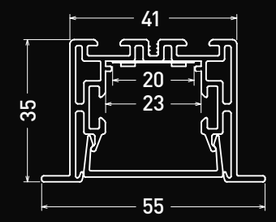

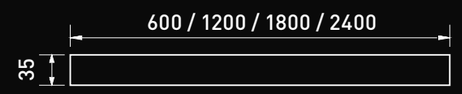

44 mm

Perfil	LINEAR 5535
Material	Aluminio anodizado
Acabado	Aluminio, negro o blanco
CT	2700K, 3000K, 4200K

mm	5535 SL	5535 HL
600	1400 lm	1820 lm
1200	2800 lm	3640 lm
1800	4200 lm	5460 lm
2400	5600 lm	7285 lm

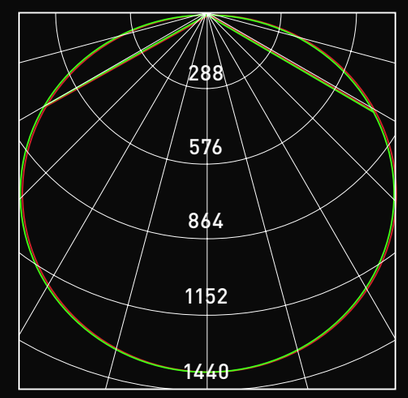

Avarage beam angle (50%): 109.9°

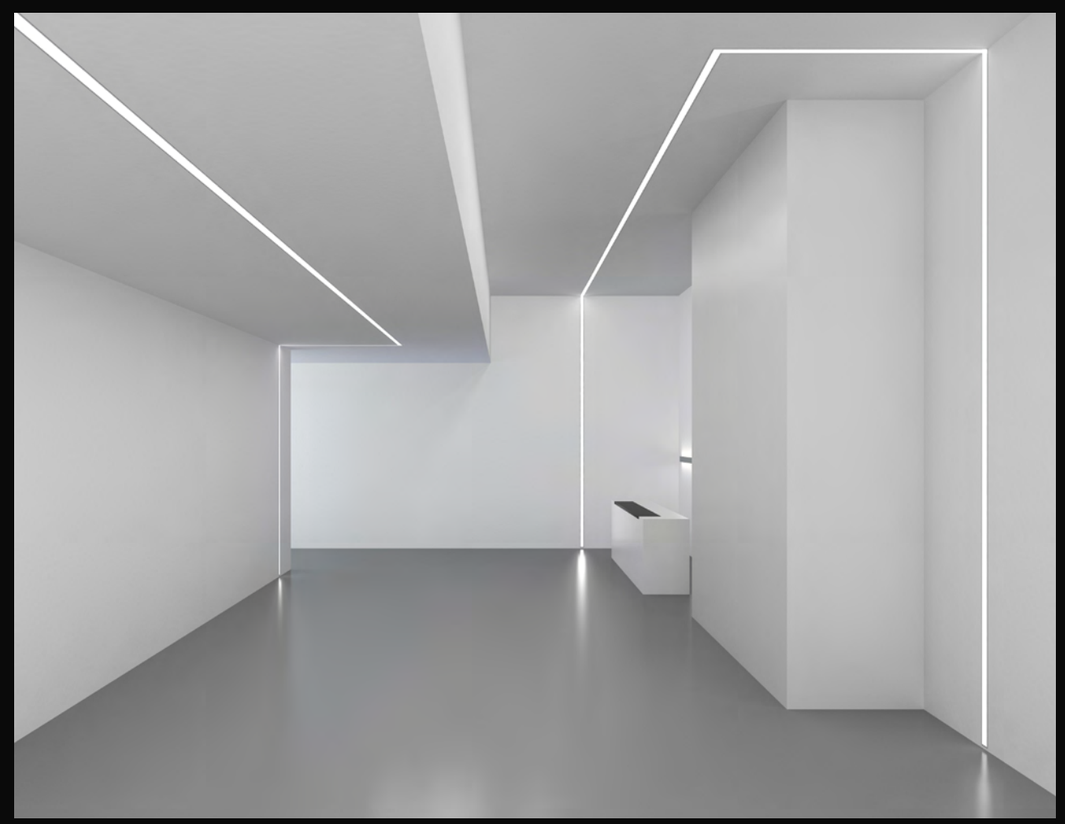

Flux out: 2972 lm

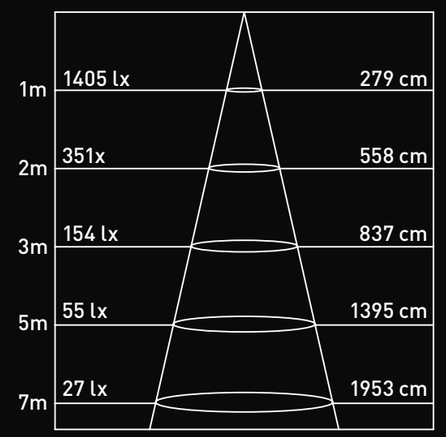

Áng.: 108.74°

Parámetros de fotometría de 5535 SL en 1.2 M

INCLUYE

Tira flexible 101351400

La fuente de alimentación es remota

Grampas de sujeción
WLG-RB

Tapa x2
WLG-5535-EC

Difusor
WLG-5535-CV

Sujetador de cable
WLG-BG

Papel reflector
WLG-RP - en modelo HL

OPCIONAL

95 CRI

Sistema de control: TRIAC/DALI/1-10V

Puente de sujeción
WLG-RN

180° unión
WLG-UNION-180

Encuentro "L"
WLG-5535-L90

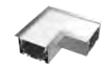

Encuentro "L" (interno)
WLG-5535-L90N

Encuentro "L" (externo)
WLG-5535-L90W

Encuentro "T"
WLG-5535-T90

Encuentro "X"
WLG-5535-X90

LINEAR

DIAGRAMA

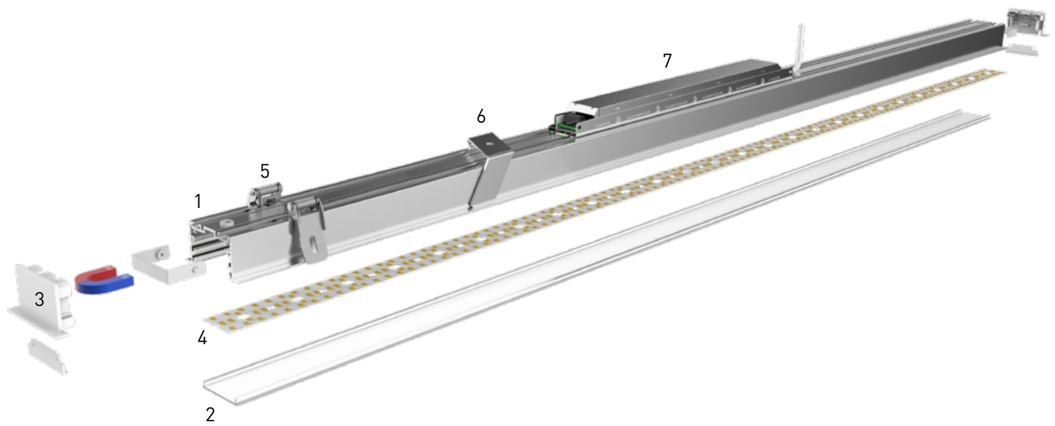

1. Perfil de aluminio
2. Difusor
3. Tapa magnética
4. Placa flexible
5. Grampas de sujeción (instalación en durlok)
6. Puente de sujeción (instalación en yeso)
7. Fuente de alimentación

INST. EN DURLOCK GRAMPAS DE SUJECIÓN

Paso 1: Ajusta la grampa de sujeción al cuerpo del perfil.
Paso 2: Eleva los brazos de la grampa e introduce el perfil con la grampa colocada en el interior del cielo razo.

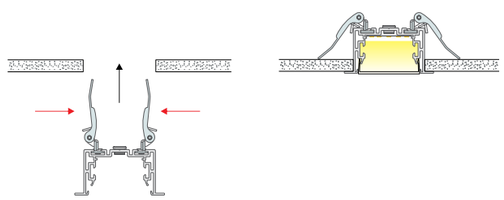

INST. EN YESO CON PUENTE DE SUJECIÓN

Paso 1: Ajusta el puente de sujeción al cuerpo del perfil.
Paso 2: Con un destornillador, gire en un radio de 90° presionando desde el interior del perfil hacia arriba.

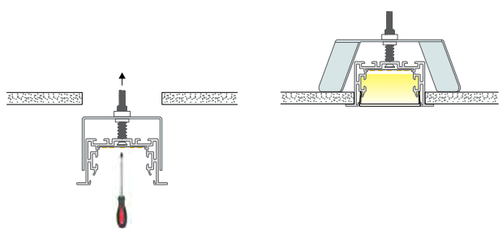

ACCESORIOS

Tapa magnética

180° unión

Encuentro "T"

Encuentro "X"

Encuentro "L" (interno)

Encuentro "L"

Encuentro "L" (externo)